FR 13 WP/4

Art. No. 2113

Влагозащищенная 13 см (5 дюймов) широкополосная динамическая головка с пластиковыми диффузором, корзиной и защитной решеткой. Полная защита от коррозии. Токопроводящие жилы покрыты силиконом. Двойной конусный диффузор для воспроизведения верхних частот. Головка может применяться во влажных помещениях, на кораблях и т.д.

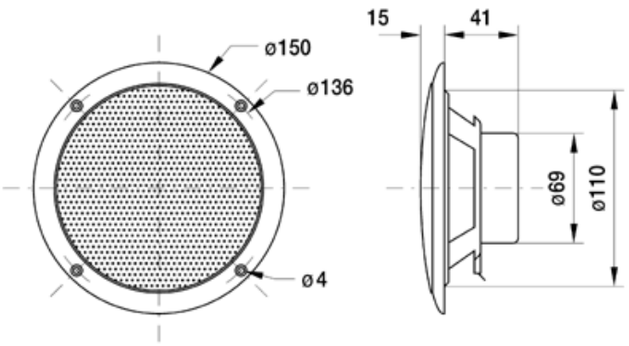

Технические характеристики:

Номинальная электрическая мощность*	40 Watt	**Механическая добротность Qms**	2,49
Пиковая электрическая мощность*	60 Watt	**Электрическая добротность Qes**	2,19
Модуль полного сопротивления	4 Ohm	**Полная добротность Qts**	1,16
Рабочая полоса частот	70 - 16000 Hz (-8 dB)	**Эквивалентный объем Vas**	4,4 l
Номинальное звуковое давление	85 dB (1 W/1 m)	**Эффективная площадь диффузора Sd**	78 cm^2
Резонансная частота	100 Hz	**Масса подвижной системы**	4,8 g
Диаметр звуковой катушки	2 cm	**Коэффициент электромеханической связи Bxl**	2,3 Tm
Установочное отверстие	11,2 cm	**Индуктивность звуковой катушки**	0,41 mH
Масса	0,5 kg	**Класс защиты**	IP 65
Сопротивление постоянному	3,8 Ohm	**Макс. рабочая температура**	80°C

*В соответствии с DIN 45 573

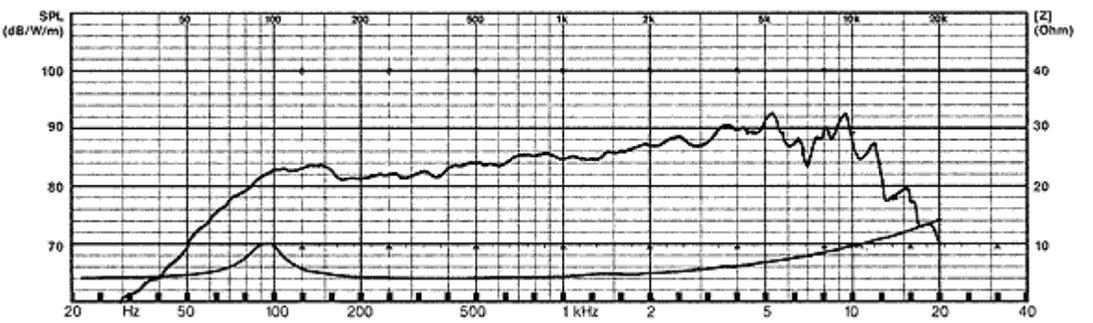

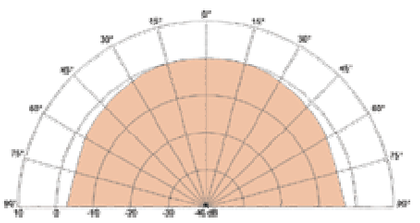

2000 Гц

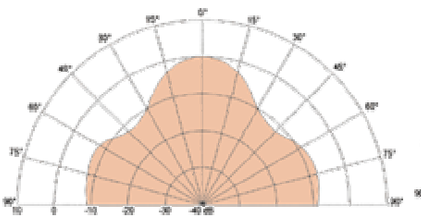

5000 Гц

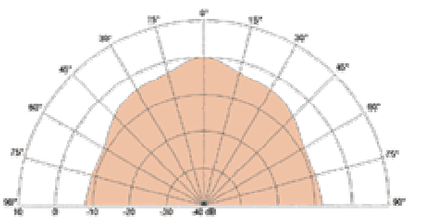

10000 Гц